6142

Anfrage- und Bestellhilfe
Tel.: +31-(0)020-4974101

FORKLIFTCENTER Rental

QualitätsGabelzinken mit SVGV Aufhängung

☐ Bestellung-Nr.: _____
☐ Anfrage-Nr.: _____
Datum: _____

Besteller	**Kdn-Nr.:**
Firma:	
Straße / Postf.:	
PLZ, Ort:	
Tel.-Nr.:	Fax-Nr.:
Name Bearbeiter:	

Lieferanschrift: (wenn abweichend)
Firma:
Name / Abt.:
Straße:
PLZ, Ort:
Lieferscheinangaben:

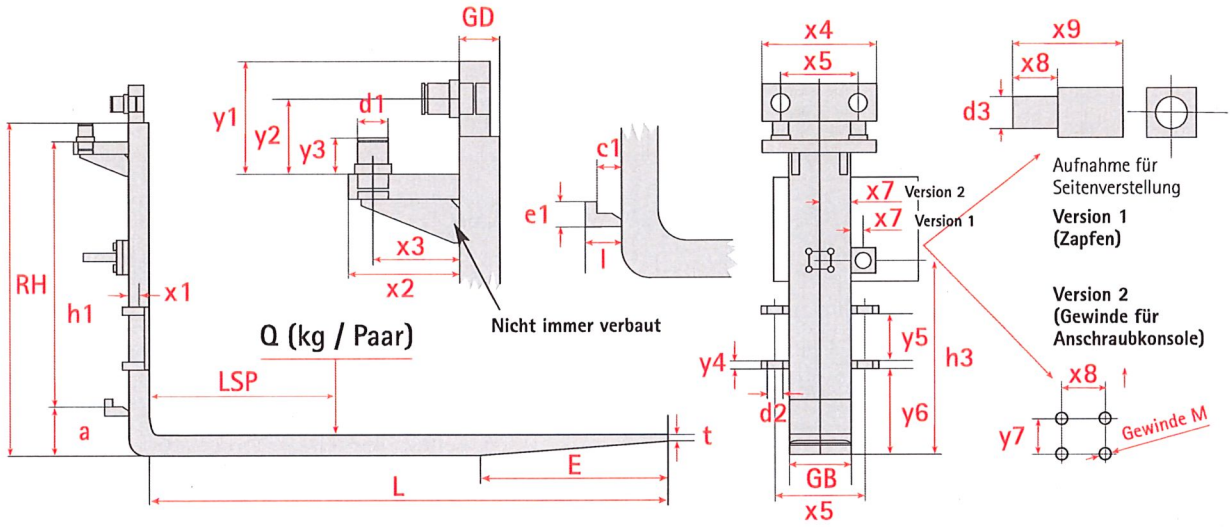

Lieferung ohne Rollen, ohne Lager. Weitere Versionen auf Anfrage.

„Muss"-Angaben

☐ rechte Ausführung ☐ linke Ausführung
☐ Version 1 ☐ Version 2

Stückzahl:			
Querschnitt:	300 mm (Breite (GB)) x	mm (Dicke (GD))	
Blattlänge	(L):	2160	mm
Tragfähigkeit / Paar			kg
Lastschwerpunktabstand			mm
Rückenhöhe	(RH):	1575	mm
	(h1):	1185	mm
	(h3):		mm
Bolzendurchmesser	(d1):	100	mm
Bohrungs-Durchmesser	(d2):		mm
Zapfen-Durchmesser	(d3):		mm
Preis / Stück:			€
Liefertermin:			KW

Datum / Unterschrift: _____

„Muss"-Angaben

Abschrägungslänge			(E):		mm
Spitzendicke			(t):		mm
Bodenfreiheit			(a):		mm
Haken-Öffnung			(c1):	60	mm
(e1):	45	mm	(l):	100	mm
(x1):	90	mm	(x2):	295	mm
(x3):	160	mm	(x4):	485	mm
(x5):	385	mm	(x6):	405	mm
(x7):		mm	(x8):		mm
(x9):		mm			
(y1):		mm	(y2):	130	mm
(y3):	55	mm	(y4):	40	mm
(y5):	195	mm	(y6):		mm
(y7):		mm	Gewinde M:		mm

Zusatzangaben

Staplerfabrikat: _____
Typ: _____